平面図

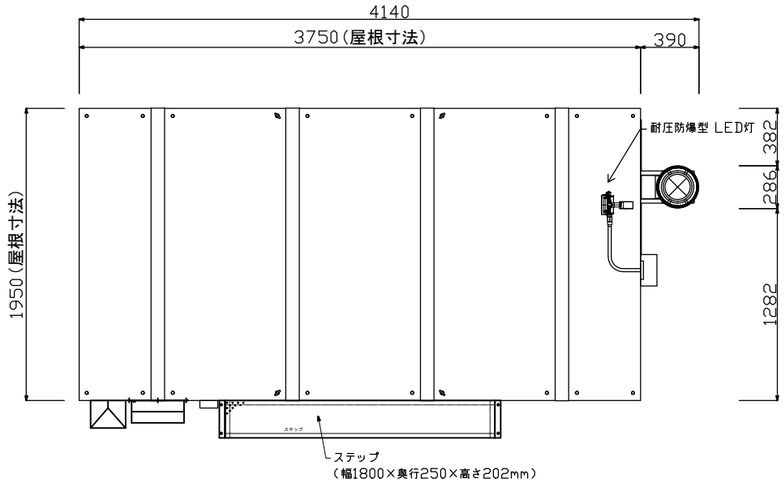

室内図

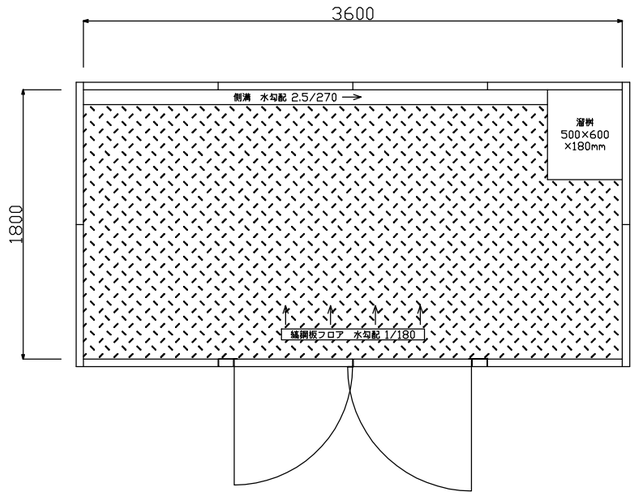

型式／品名	N-2.0 少量危険物保管庫 2坪モデル / □P-N-00 オプション
外寸法	幅3700（壁）×奥行1900（壁）×高さ2580mm
内寸法	幅3600（壁）×奥行1800（壁）×高さ2200mm
パネル材質	ボンデ鋼板0.8t 不燃材：国土交通省告示第1400号の八に該当
室外ダクト	亜鉛鉄板スパイラルダクト 150φ ／ ルーフファン自然換気用
室内ダクト	亜鉛鉄板スパイラルダクト 150φ ／ 引火防止網SUS40メッシュ 72℃融解ヒューズ防火ダンパー付き 溜桝より+100mmの位置で排気
換気装置	防爆型有圧換気扇 単相100V 15A（室内防爆配管）
給気口	防火ダンパー付きウェザーカバー 給気口350×350mm 72℃融解ヒューズ防火ダンパー ／ 引火防止網SUS40メッシュ
室内床	2.3t縞鋼板 水勾配床：1/180 側溝：2.5/360
溜桝	幅500×奥行600×深さ180mm
入口扉	観音扉 幅790（1枚）×高さ1990×厚み40mm（有効開口：幅1545×高さ1950mm） ボンデ鋼板0.8tサンドイッチパネル 不燃材：国土交通省告示第1400号の八に該当 防火設備：建設省告示第千三百六十号第一条二項及び第二条に該当 鍵付き／ドアクローザー付き（BL認定品）
照明機器	耐圧防爆型 LED灯 単相100V~240V 15W 50/60Hz（室内防爆配管）
表示看板	「少量危険物貯蔵取扱所」「数量看板」「火気厳禁」の３種
消火器	10型ABC粉末消火器 格納庫付き

※少量危険物保管庫をアンカー固定する為に最低でもW4200×L2400mm厚み100mm以上のコンクリ基礎が必要です。（アスファルトや砂利等の上には設置できません）

正面図

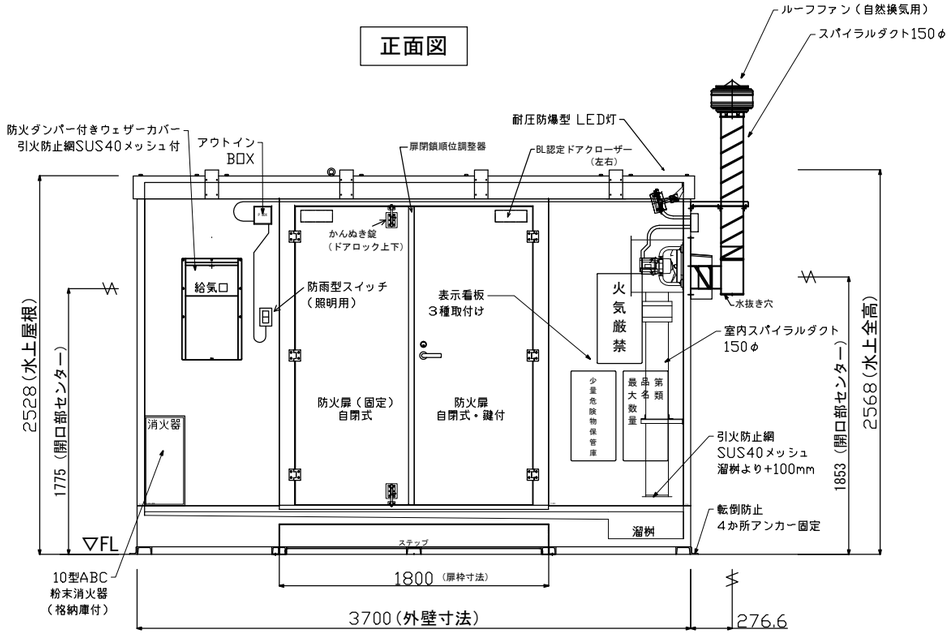

左側面図

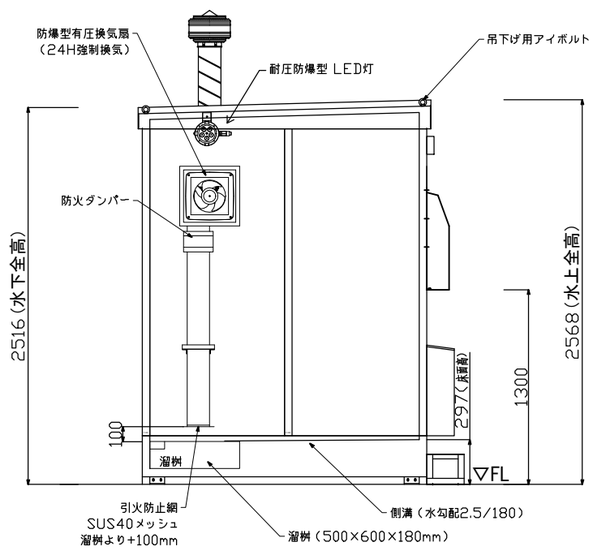

右側面図

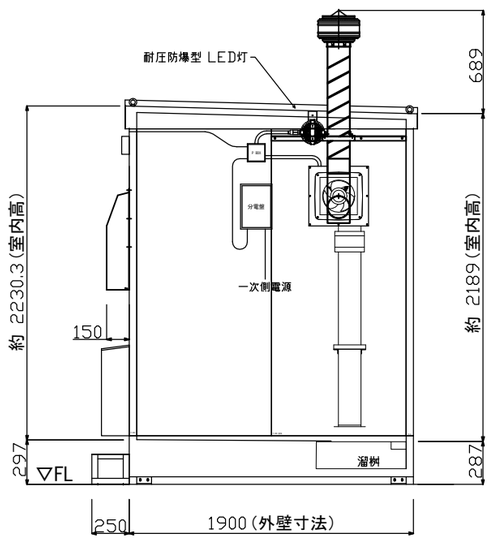

日付：DATE 2018.04.20	製図：DESIGN ISHIHARA	縮尺：SCALE S=1:40 A3	発注者：NAME	memo:	
図面：DRWG NO. KDN-N2.0-00	確認：CHECK YAMASHITA	単位：UNIT mm	名称：TITLE 少量危険物保管庫 2.0坪タイプ OP-N-00オプション付き 商用図		ネキスト株式会社 NEXT CO., LTD